Уличные рупорные громкоговорители для громкого оповещения

F-415

15 Ватт

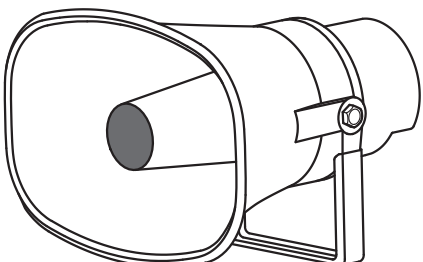

F-430

30 Ватт

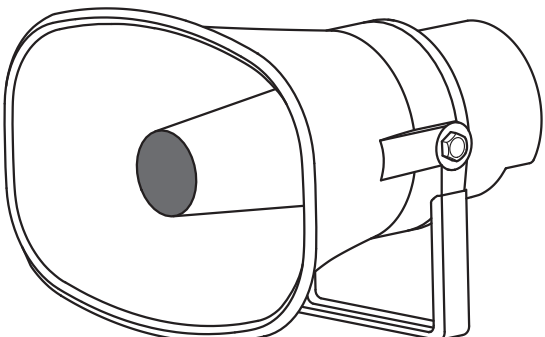

Установка рупорных громкоговорителей F-415 и F-430 на стену

Для установки рупорных громкоговорителей на стену необходимо открутить боковые болты с шайбами, чтобы снять кронштейн.
Потом прикрутить кронштейн к стене при помощи дюбелей и саморезов.
Затем прикрутить рупор к кронштейну при помощи болтов и шайб и отрегулировать необходимый угол наклона.

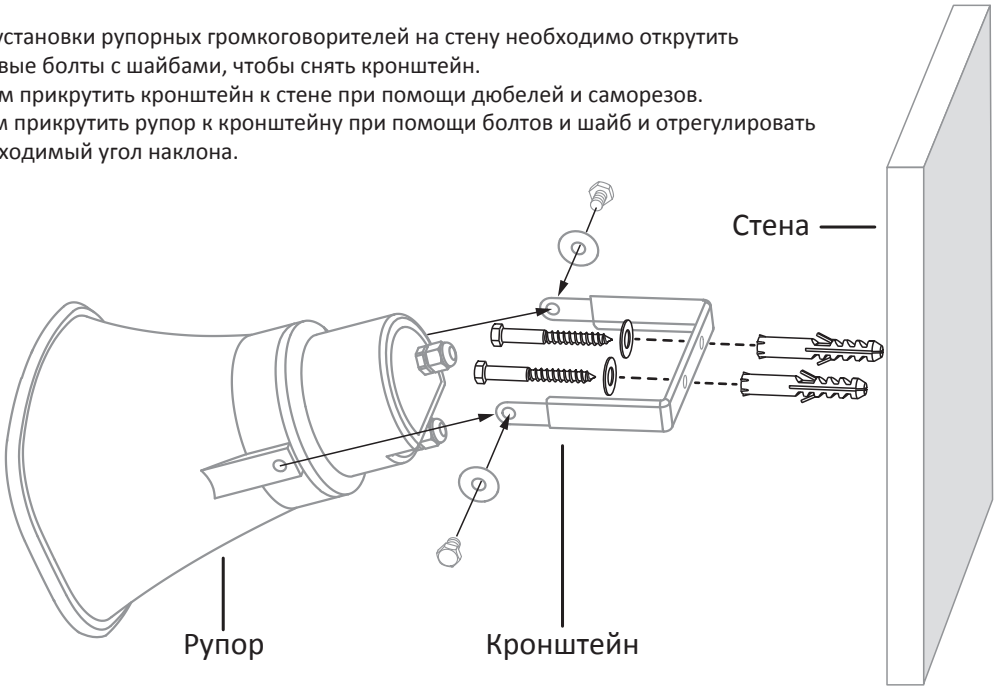

Подключение рупорного громкоговорителя F-415 и назначение разъёмов

Для подключения к линии, необходимо открутить заднюю крышку рупорного громкоговорителя.
Внутри крышки, на плате расположены входной и выходной разъёмы для подключения к линии.
Разъёмы проходные, поэтому подключать линию можно в любой разъём.
Второй разъём служит для продолжения линии, то есть, для подключения следующего рупорного громкоговорителя.
Разъём питания (48 Вольт) в большинстве случаев не используется, но когда рупорный громкоговоритель находится на большом расстоянии (обычно более 1-2 километра) и ему не хватает основного питания с линии, на него можно подать питание с внешнего блока (обычного или бесперебойного).

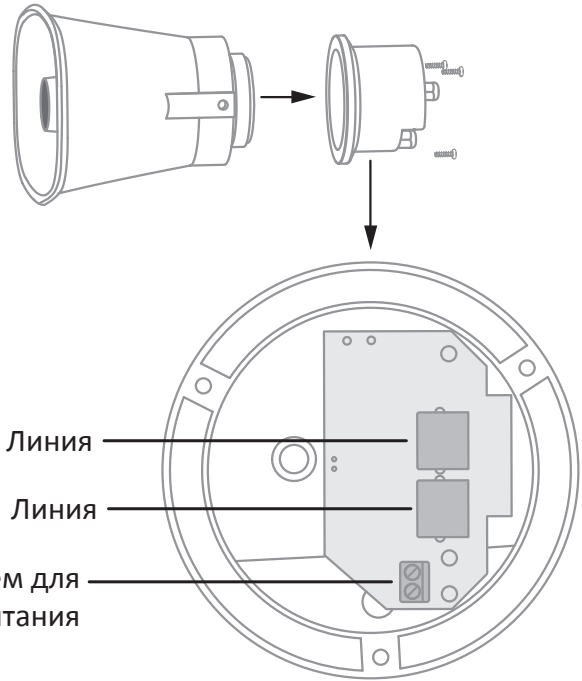

Подключение рупорного громкоговорителя F-430 и назначение разъёмов

Для подключения к линии, необходимо открутить заднюю крышку рупорного громкоговорителя.
Внутри крышки, на плате расположены входной и выходной разъёмы для подключения к линии.
Разъёмы проходные, поэтому подключать линию можно в любой разъём.
Второй разъём служит для продолжения линии, то есть, для подключения следующего рупорного громкоговорителя.
Разъём питания (48 Вольт) в большинстве случаев не используется, но когда рупорный громкоговоритель находится на большом расстоянии (обычно более 1-2 километра) и ему не хватает основного питания с линии, на него можно подать питание с внешнего блока (обычного или бесперебойного).

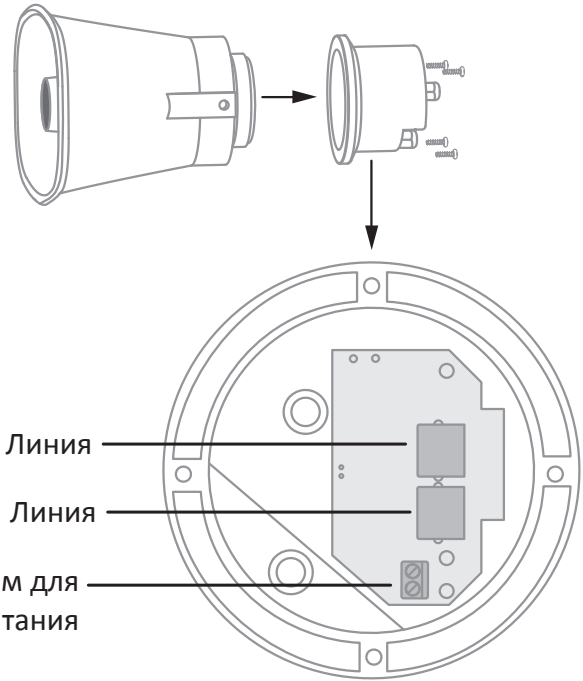

Технические характеристики рупорных громкоговорителей F-415, F-430

	F-415	F-430
Выходная мощность	15 Ватт	30 Ватт
Тип кабеля для подключения рупоров	UTP Витая пара	UTP Витая пара
Длина линии	до 1000 метров	до 1000 метров
Полоса воспроизводимых частот	400...6 500 Герц	250...6 500 Герц
Чувствительность	103 дБ (SPL, Вт/м)	106 дБ (SPL, Вт/м)
Тип встроенного усилителя	D-class	D-class
Напряжение питания в линии	48 Вольт	48 Вольт
Защита от перегрузки	есть	есть
Степень защиты	IP66	IP66
Габариты рупора без кронштейна	220x160x240 мм	283x205x290 мм
Габариты рупора с кронштейном	220x160x260 мм	283x205x310 мм
Габариты упаковки	225x165x235 мм	285x210x285 мм
Вес громкоговорителя без упаковки	1170 грамм	1300 грамм
Вес громкоговорителя с упаковкой	1270 грамм	1500 грамм